BALANCE

Ausgewogen in Form und Wirtschaftlichkeit.

- Hohe Wirtschaftlichkeit dank XXL-Format
- Ausgeprägte Verfalzung mit großem Decklängenspiel
- Verlegevorteile dank drei stabiler Aufhängenasen
- Stützrippen sorgen für verbesserte Statik und Ableitung von eventuell entstehendem Kondenswasser
- Durch die „Labyrinth-Technik", mit fünf speziell geformten und besonders ausgeprägten Seitenrippen, wird das Eindringen von Regenwasser selbst bei starkem Wind verhindert

TECHNISCHE DATEN

Größe (ca.)	323 x 502 mm
Deckbreite min. (ca.)	274 mm
Deckbreite i.M. (ca.)	275 mm
Deckbreite max. (ca.)	277 mm
Decklänge min. (ca.)	406 mm
Decklänge i.M. (ca.)	419 mm
Decklänge max. (ca.)	431 mm
Ziegelbedarf min. (ca.)	8.4 Stück/m²
Ziegelbedarf i.M. (ca.)	8.7 Stück/m²
Ziegelbedarf max. (ca.)	9 Stück/m²
Gewicht je Stück (ca.)	4.9 kg/Stück
Gewicht je m² (ca.)	42.4 kg/m²
Gewicht je Palette (ca.)	960 kg
Stück je Minipack	4 Stück
Stück je Palette	192 Stück

EINSATZBEREICHE

ZUSATZMASSNAHME NACH SIA-NORM UND CREATON HERSTELLERANGABE	
Regeldachneigung CREATON CH in Kombination mit Zusatzmaßnahmen nach Herstellerangaben	18 °
Ausführung eines Unterdaches für normale Beanspruchung nach SIA-Norm, mögliche CREATON Produkte: DUO extra, DUO longlife ND extra, TRIO extra, QUATTRO longlife extra	≥18 °
Ausführung eines Unterdaches für erhöhte Beanspruchung nach SIA-Norm, mögliche CREATON Produkte: DUO extra, DUO longlife ND extra, TRIO extra, QUATTRO longlife extra	≥16 °
Ausführung eines Unterdaches für außerordentliche Beanspruchung nach SIA-Norm, mögliche CREATON Produkte: QUATTRO longlife extra	≥14 °
Ausführung eines Unterdaches für außerordentliche Beanspruchung nach CREATON Herstellervorgaben, bitte gesonderte Verlegerichtlinien beachten, mögliche CREATON Produkte: QUATTRO longlife extra	≥10 °

VERLEGEHINWEISE

- Die dargestellte technische Zeichnung ist nur ein Konstruktionsbeispiel.
- Laut dem Regelwerk des ZVDH soll bei Ortgangziegeln der Abstand zwischen Innenkante Ortganglappen und Außenkante Giebelwand bzw. Außenkante Bekleidung mindestens 1 cm betragen.
- Für die Ausführung von Dacharbeiten gelten aktuelle nationale Regelwerke und Normen. Diese sind je nach Land zu unterscheiden (z.B. ZVDH Regelwerk, ÖNORMEN) und bei der Ausführung zu beachten. Ergänzend hierzu bildet CREATON spezifische Angaben zur Ausführung des Unterdaches ab, die als Herstellerangaben ebenfalls Gültigkeit besitzen. Diese finden Sie in unserem Dachplaner oder unter www.creaton.de / www.creaton.at.
- Bitte berücksichtigen Sie das Musterschreiben für die Regeldachneigungen CREATON.

LAF-/FLA-WERTE

LAF-/FLA WERTE IN MM MIT FALZ FÜR 30X50-LATTUNG												
Bedarf Firstziegel (ca.)	DN	10°	15°	20°	25°	30°	35°	40°	45°	50°	55°	60°
PF 2.5 Stück/lfm	LAF	95	90	90	80	80	80	75	75	75	75	75
PF 2.5 Stück/lfm	FLA	95	95	90	80	70	60	50	45	30	25	20

LAF-/FLA WERTE IN MM MIT FALZ FÜR 40X60-LATTUNG												
Bedarf Firstziegel (ca.)	DN	10°	15°	20°	25°	30°	35°	40°	45°	50°	55°	60°
PF 2.5 Stück/lfm	LAF	95	90	90	75	75	75	70	65	60	60	60
PF 2.5 Stück/lfm	FLA	105	105	100	90	80	70	60	55	40	35	30

LAF-/FLA WERTE IN MM MIT FALZ FÜR 50X50-LATTUNG												
Bedarf Firstziegel (ca.)	DN	10°	15°	20°	25°	30°	35°	40°	45°	50°	55°	60°
PF 2.5 Stück/lfm	LAF	90	85	85	70	70	65	60	55	50	50	45
PF 2.5 Stück/lfm	FLA	115	115	110	100	90	85	75	70	60	55	60

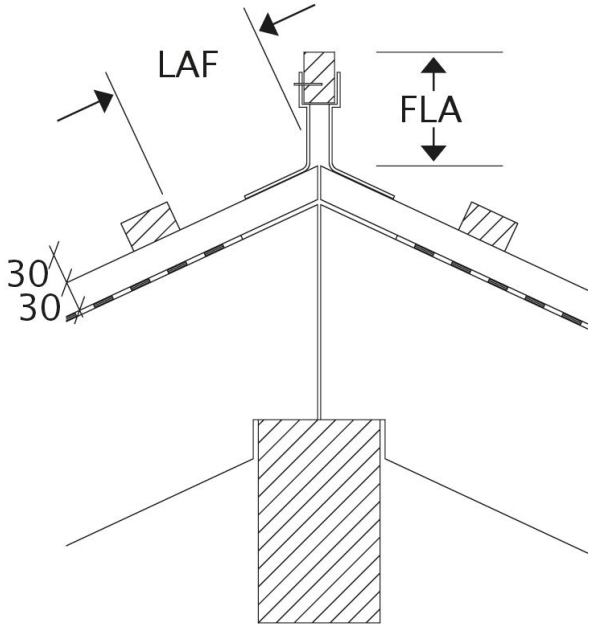

Produkt technische Zeichnung alle Modelle LAF-FLA

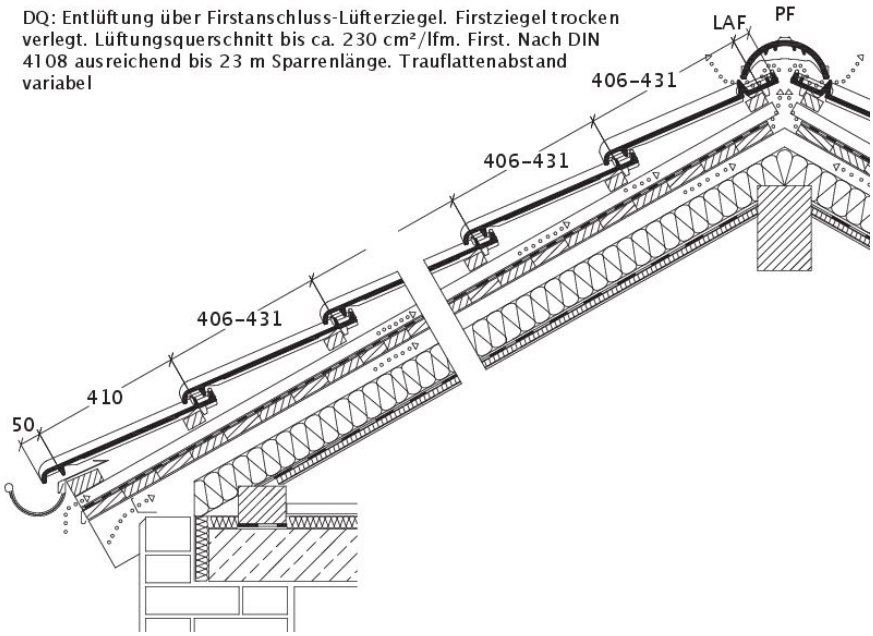

Produkt technische Zeichnung BALANCE DQF DQF

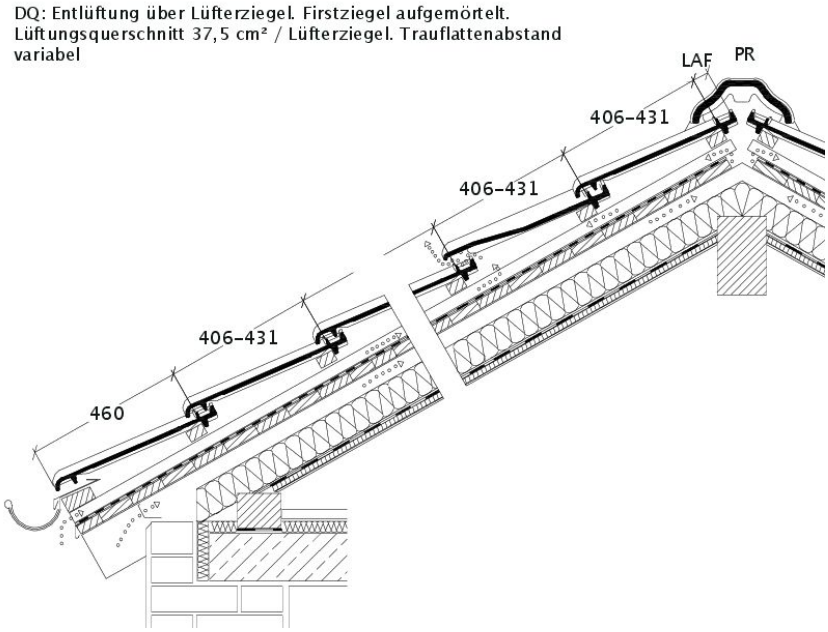

Produkt technische Zeichnung BALANCE DQL DQL

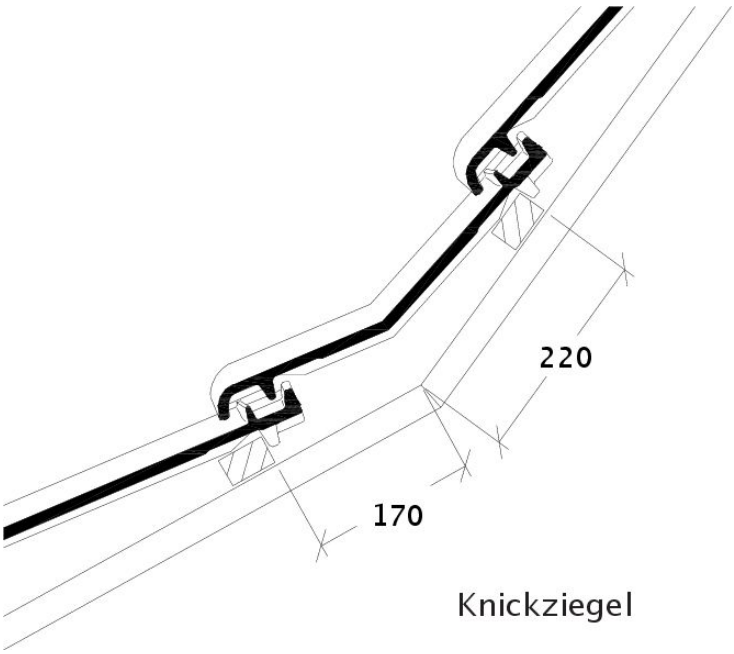

Produkt technische Zeichnung BALANCE Knickziegel KNZ

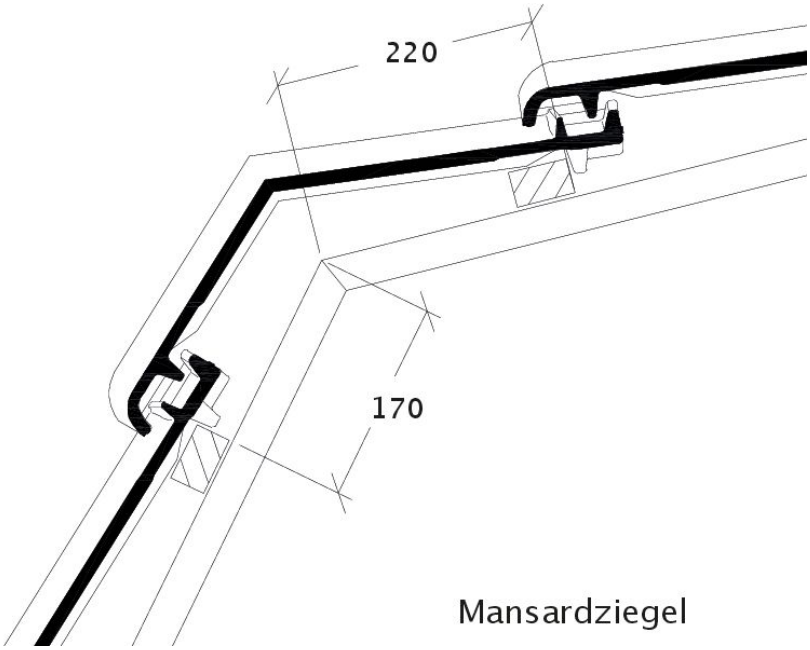

Produkt technische Zeichnung BALANCE Mansardziegel MAZ

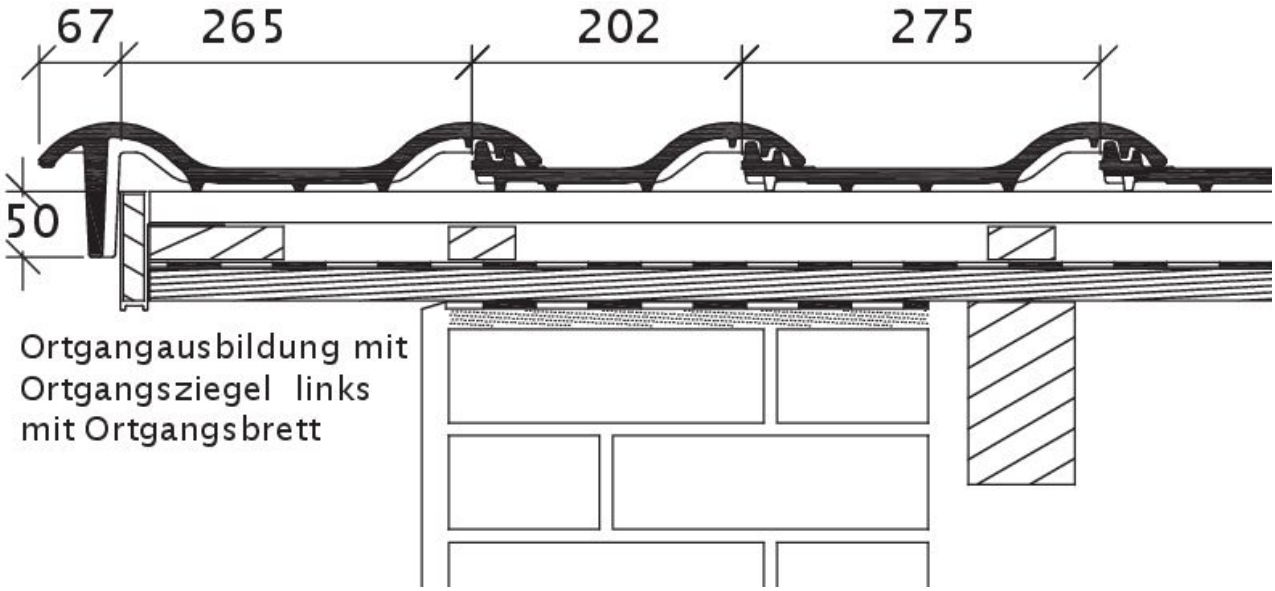

Produkt technische Zeichnung BALANCE OBL OBL

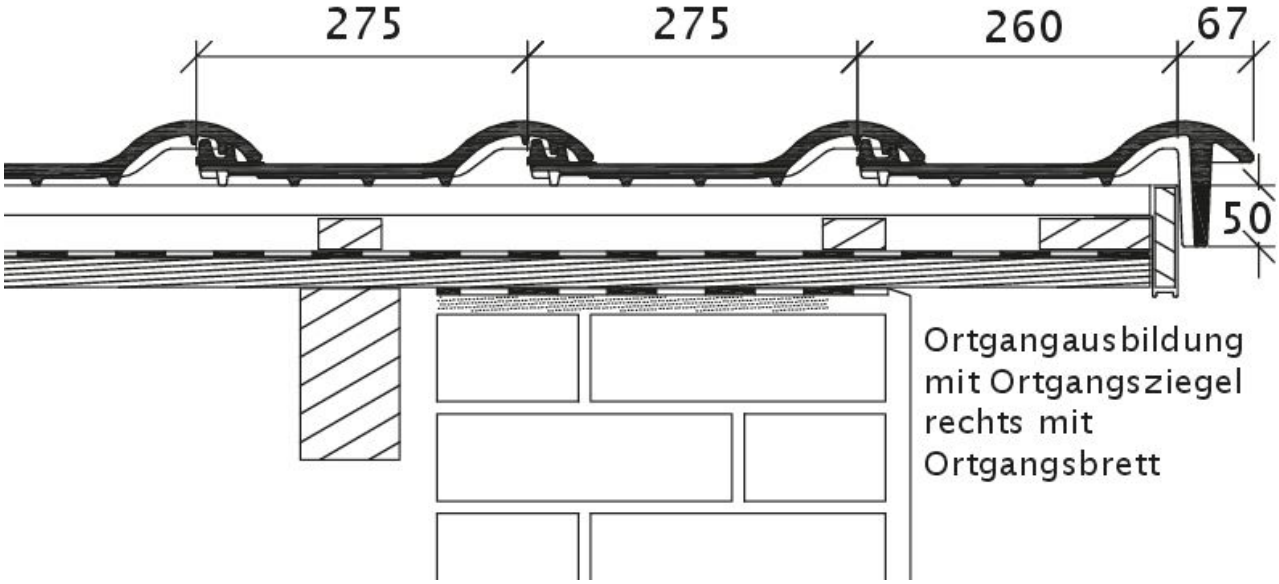

Produkt technische Zeichnung BALANCE OBR OBR

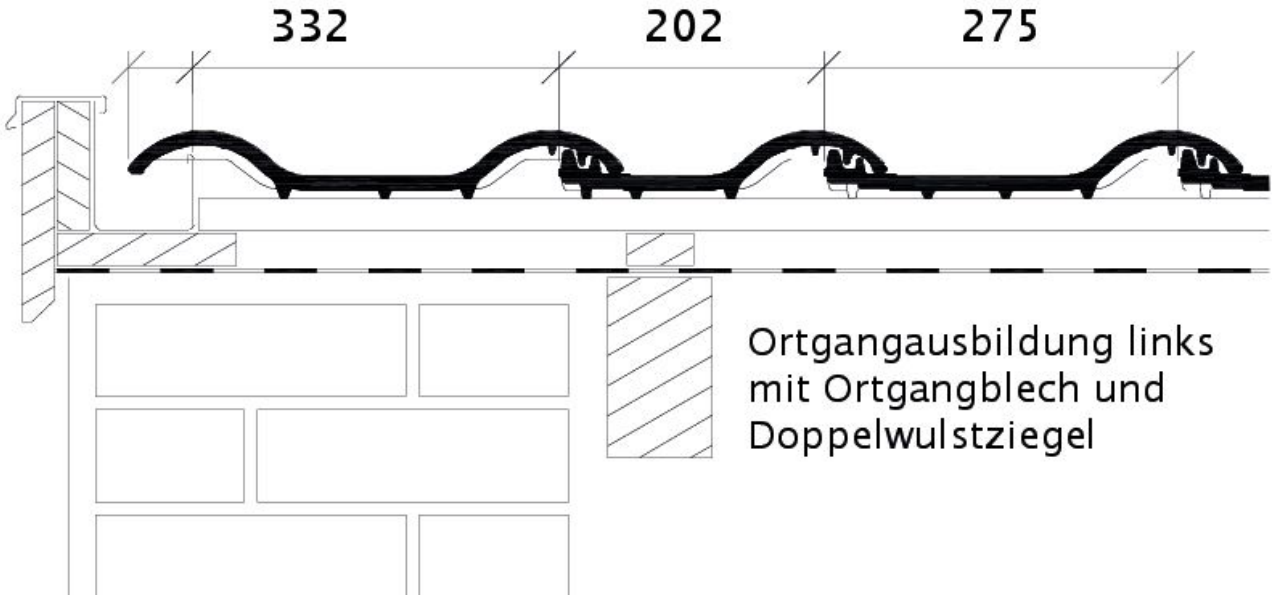

Produkt technische Zeichnung BALANCE OG links mit Ortgangblech und Doppelwulst ODL

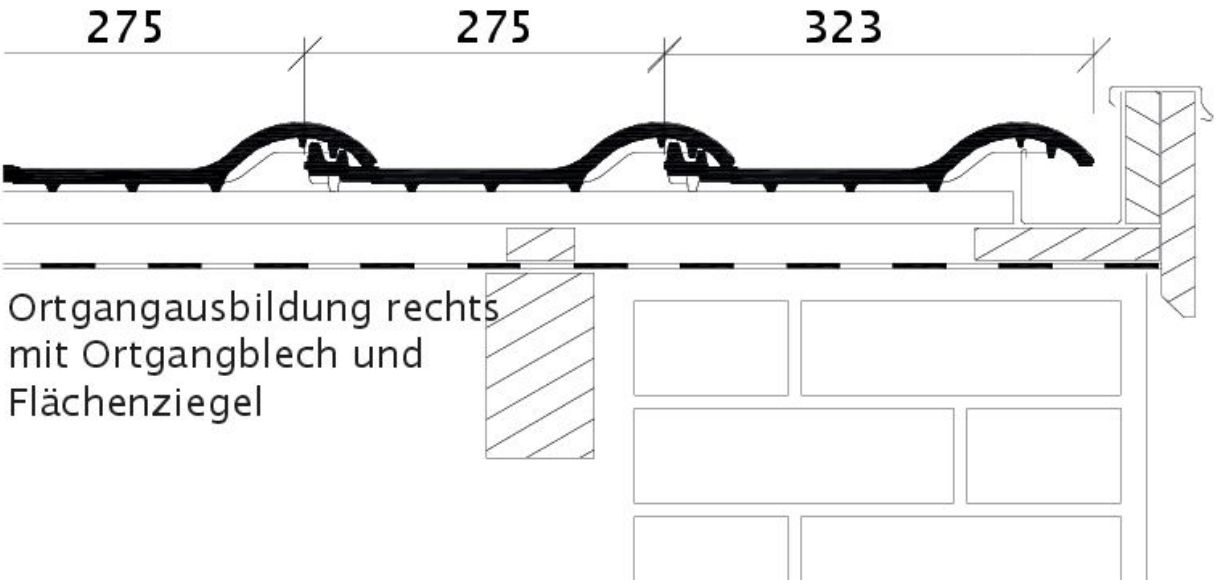

Produkt technische Zeichnung BALANCE OG rechts mit Ortgangblech und Flächenziegel OFR

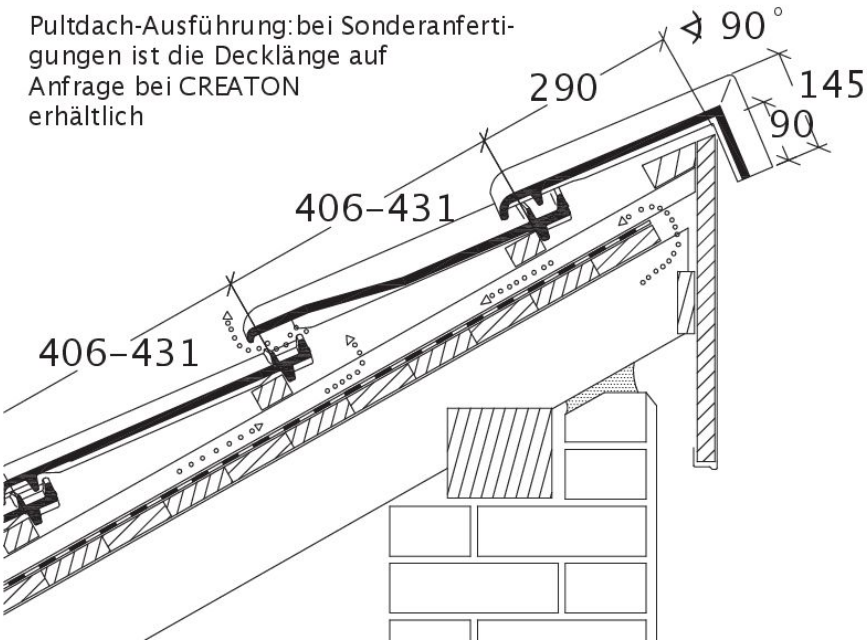

Produkt technische Zeichnung BALANCE PDA PDA

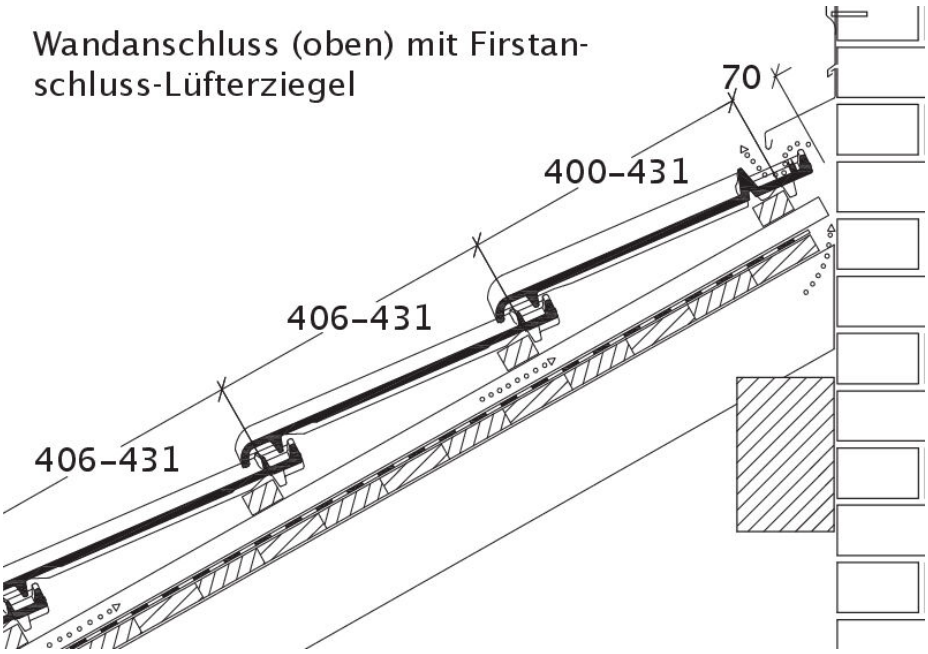

Produkt technische Zeichnung BALANCE WMF WMF