# FUTURA

Fugenlos in die Zukunft.

- Besonders großer Schiebebereich von 29 mm pro Ziegel
- Erstklassige Rohstoffe ermöglichen 15 faszinierende Farben in vier samtigen Oberflächenvariationen
- Fugenlose Überdeckung und optimales Strömungsverhalten durch eine technisch neuartige Konstruktion
- Auch für sehr flache Dächer bis 7° Neigung geeignet mit einem wasserdichten Unterdach
- Durch die „Labyrinth-Technik", mit fünf speziell geformten und besonders ausgeprägten Seitenrippen, wird das Eindringen von Regenwasser selbst bei starkem Wind verhindert
- Die Verfalzung, Wasserführung und der besonders günstige cw-Wert machen FUTURA zu einem hervorragendem Ziegel, der sowohl für sehr flache als auch für sehr steile Dächer geeignet ist

## TECHNISCHE DATEN

| | |
|---|---|
| Größe (ca.) | 300 x 482 mm |
| Deckbreite min. (ca.) | 235 mm |
| Deckbreite i.M. (ca.) | 238 mm |
| Deckbreite max. (ca.) | 240 mm |
| Decklänge min. (ca.) | 360 mm |
| Decklänge i.M. (ca.) | 374 mm |
| Decklänge max. (ca.) | 388 mm |
| Ziegelbedarf min. (ca.) | 10.8 Stück/m² |
| Ziegelbedarf i.M. (ca.) | 11.3 Stück/m² |
| Ziegelbedarf max. (ca.) | 11.9 Stück/m² |
| Gewicht je Stück (ca.) | 3.8 kg/Stück |
| Gewicht je m² (ca.) | 42.9 kg/m² |
| Gewicht je Palette (ca.) | 937 kg |
| Stück je Minipack | 5 Stück |
| Stück je Palette | 240 Stück |

EINSATZBEREICHE

| ZUSATZMASSNAHME NACH SIA-NORM UND CREATON HERSTELLERANGABE | |
|---|---|
| Regeldachneigung CREATON CH in Kombination mit Zusatzmaßnahmen nach Herstellerangaben | 18 ° |
| Ausführung eines Unterdaches für normale Beanspruchung nach SIA-Norm, mögliche CREATON Produkte: DUO extra, DUO longlife ND extra, TRIO extra, TRIO longlife extra, QUATTRO longlife extra | ≥18 ° |
| Ausführung eines Unterdaches für erhöhte Beanspruchung nach SIA-Norm, mögliche CREATON Produkte: DUO extra, DUO longlife ND extra, TRIO extra, TRIO longlife extra, QUATTRO longlife extra | ≥16 ° |
| Ausführung eines Unterdaches für außerordentliche Beanspruchung nach SIA-Norm, mögliche CREATON Produkte: QUATTRO longlife extra | ≥10 ° |
| Ausführung eines Unterdaches für außerordentliche Beanspruchung nach CREATON Herstellervorgaben, bitte gesonderte Verlegerichtlinien beachten, mögliche CREATON Produkte: QUATTRO longlife extra | ≥8 ° |

## VERLEGEHINWEISE

- Die dargestellten technischen Zeichnungen sind nur ein Konstruktionsbeispiel.
- Laut dem Regelwerk des ZVDH soll bei Ortgangziegeln der Abstand zwischen Innenkante Ortganglappen und Außenkante Giebelwand bzw. Außenkante Bekleidung mindestens 1 cm betragen.
- Bei den Vorgaben zu den Ausführungen des Unterdaches handelt es sich um CREATON Herstellerangaben, die von den Vorgaben nationaler Regelwerke (wie bspw. ZVDH, ÖNORM oder SIA-Normen) abweichen. Daher empfehlen wir Ihnen eine Abstimmung und schriftliche Einzelvereinbarung zwischen Ihnen als ausführendem Dachhandwerker und dem Endkunden bzw. Eigentümer der Immobilie. Diese dient der vertraglichen Absicherung beider Parteien, ergänzend zur Leistungsvereinbarung. Eine Vorlage einer solchen Einzelvereinbarungen finden Sie in den CREATON Musterschreiben zu jedem Tondachziegel- und Betondachsteinmodell unter www.creaton.de, www.creaton.at, oder www.creaton.ch
- Für die Ausführung ab 7° Dachneigung siehe Unterdachsysteme/Sonderlösung 7° Dach unter: www.creaton.de, www.creaton.at, www.creaton.ch
- Bitte berücksichtigen Sie das Musterschreiben für die Regeldachneigungen CREATON.

## LAF-/FLA-WERTE

| LAF-/FLA WERTE IN MM MIT FALZ FÜR 30X50-LATTUNG | | | | | | | | | | | | |
|---|---|---|---|---|---|---|---|---|---|---|---|---|
| Bedarf Firstziegel (ca.) | DN | 10° | 15° | 20° | 25° | 30° | 35° | 40° | 45° | 50° | 55° | 60° |
| PF 2.5 Stück/lfm | LAF | 80 | 80 | 75 | 70 | 65 | 65 | 60 | 50 | 45 | 45 | 45 |
| PF 2.5 Stück/lfm | FLA | 100 | 95 | 90 | 80 | 70 | 60 | 55 | 55 | 50 | 50 | 40 |
| PR 2.5 Stück/lfm | LAF | 80 | 80 | 75 | 70 | 65 | 65 | 60 | 50 | 45 | 45 | 45 |
| PR 2.5 Stück/lfm | FLA | 100 | 95 | 90 | 80 | 70 | 60 | 55 | 55 | 50 | 50 | 40 |

| LAF-/FLA WERTE IN MM MIT FALZ FÜR 40X60-LATTUNG | | | | | | | | | | | | |
|---|---|---|---|---|---|---|---|---|---|---|---|---|
| Bedarf Firstziegel (ca.) | DN | 10° | 15° | 20° | 25° | 30° | 35° | 40° | 45° | 50° | 55° | 60° |
| PF 2.5 Stück/lfm | LAF | 80 | 80 | 75 | 65 | 60 | 60 | 55 | 40 | 30 | 30 | 30 |
| PF 2.5 Stück/lfm | FLA | 110 | 105 | 100 | 90 | 80 | 70 | 65 | 65 | 60 | 60 | 50 |
| PR 2.5 Stück/lfm | LAF | 80 | 80 | 75 | 65 | 60 | 60 | 55 | 40 | 30 | 30 | 30 |
| PR 2.5 Stück/lfm | FLA | 110 | 105 | 100 | 90 | 80 | 70 | 65 | 65 | 60 | 60 | 50 |

| LAF-/FLA WERTE IN MM MIT FALZ FÜR 50X50-LATTUNG | | | | | | | | | | | | |
|---|---|---|---|---|---|---|---|---|---|---|---|---|
| Bedarf Firstziegel (ca.) | DN | 10° | 15° | 20° | 25° | 30° | 35° | 40° | 45° | 50° | 55° | 60° |
| PF 2.5 Stück/lfm | LAF | 75 | 75 | 70 | 60 | 55 | 50 | 45 | 30 | 20 | 20 | 15 |
| PF 2.5 Stück/lfm | FLA | 120 | 115 | 110 | 100 | 90 | 85 | 80 | 80 | 80 | 80 | 80 |
| PR 2.5 Stück/lfm | LAF | 75 | 75 | 70 | 60 | 55 | 50 | 45 | 30 | 20 | 20 | 15 |
| PR 2.5 Stück/lfm | FLA | 120 | 115 | 110 | 100 | 30 | 85 | 80 | 80 | 80 | 80 | 80 |

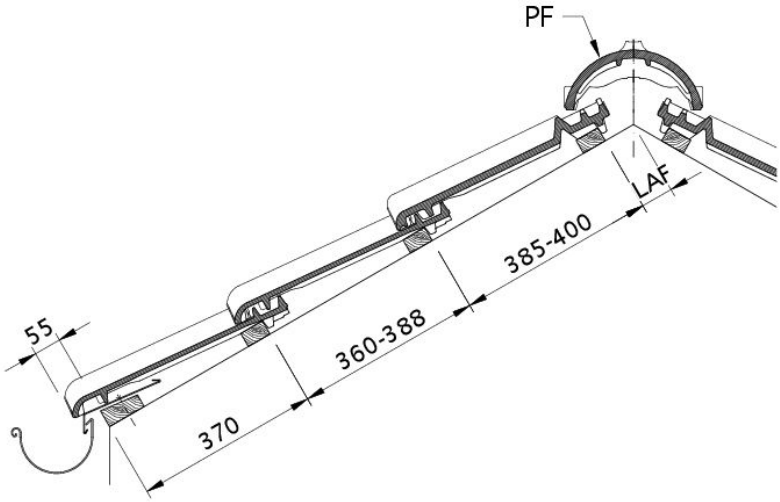


Zeichnung FUTURA Dachquerschnitt DQF

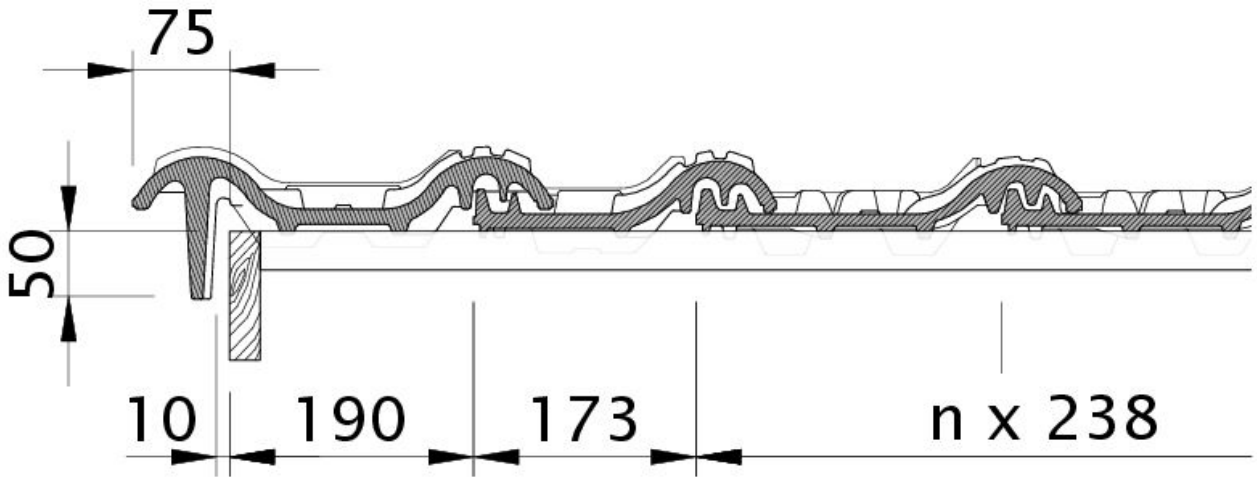


Zeichnung FUTURA Ortgangziegel links mit Ortgangbrett OBL

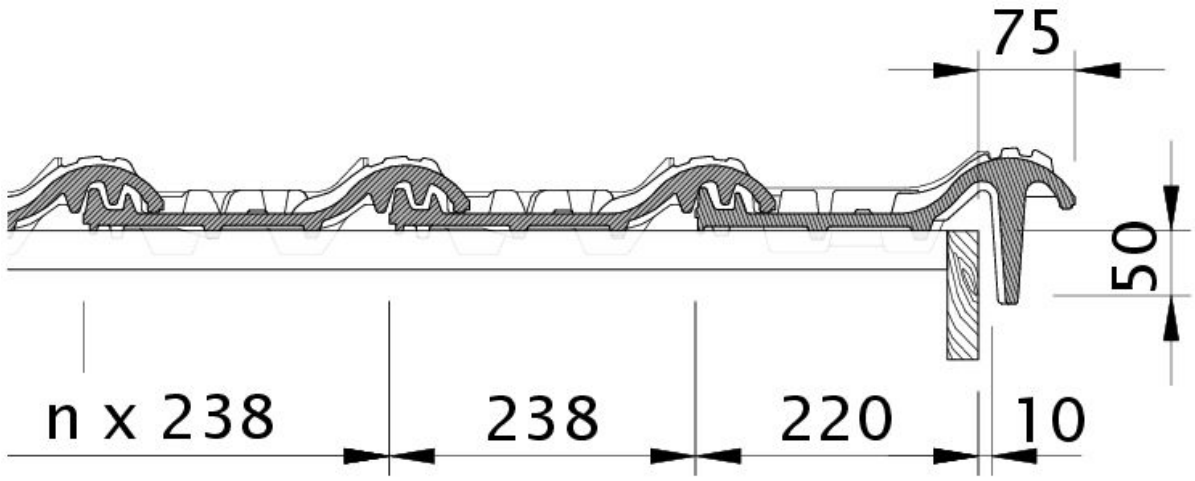


Zeichnung FUTURA Ortgangziegel rechts mit Ortgangbrett OBR

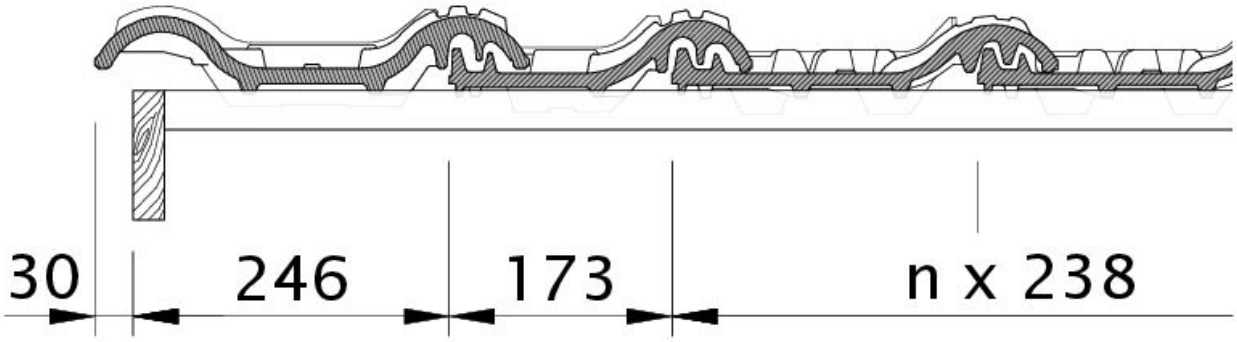


Zeichnung FUTURA Ortgang links mit Ortgangblech und Doppelwulst ODL

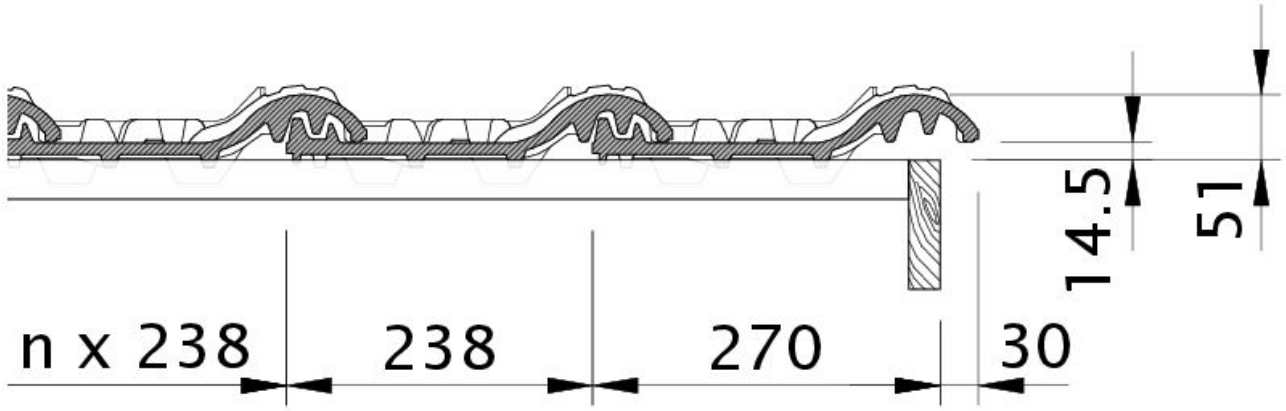


Zeichnung FUTURA Ortgang rechts mit Ortgangblech und Flächenziegel OFR

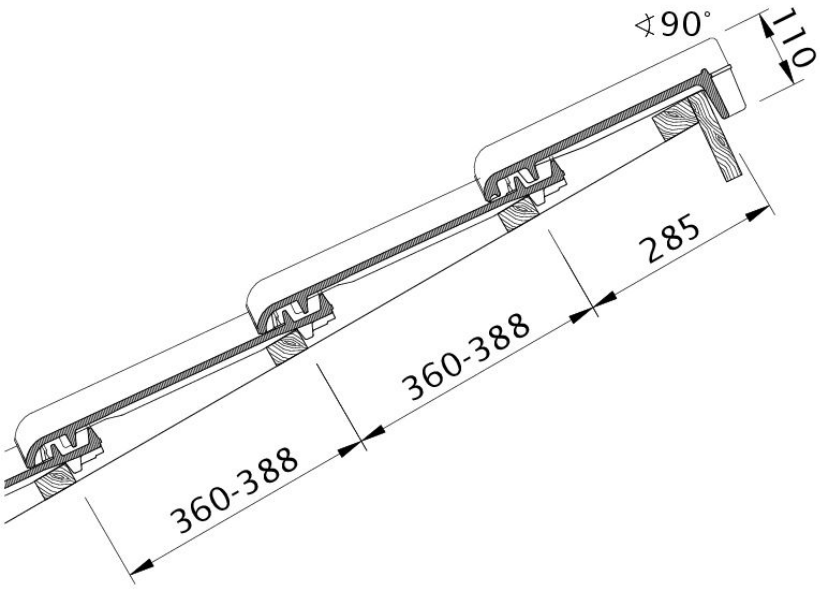


Zeichnung FUTURA Pultdach-Ausführung PDA

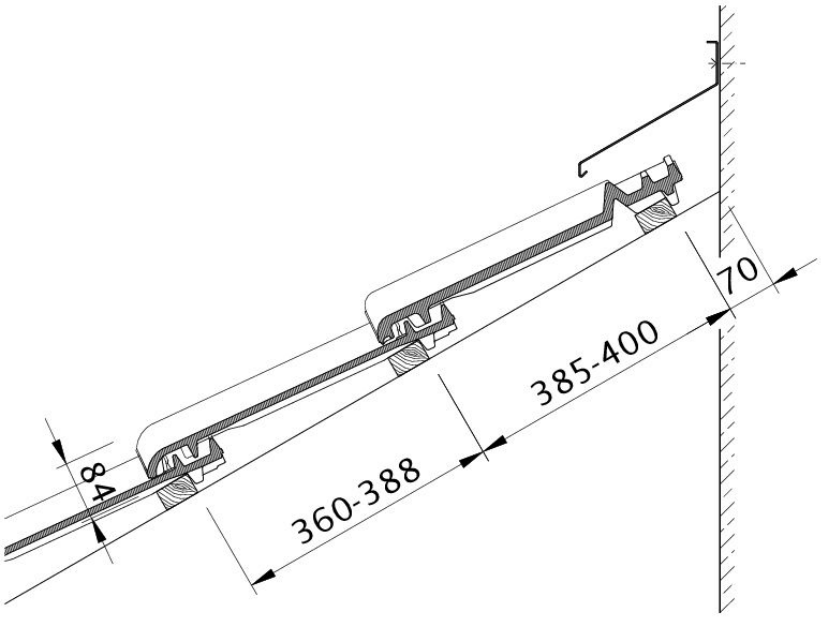


Zeichnung FUTURA Wandanschluss oben mit FALZ WMF

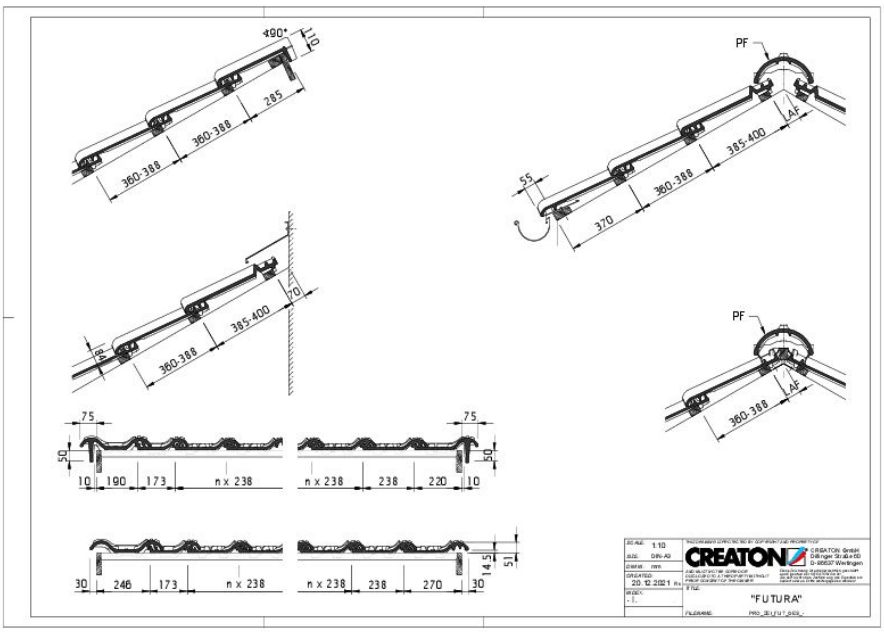


Zeichnung FUTURA Gesamtansicht GES

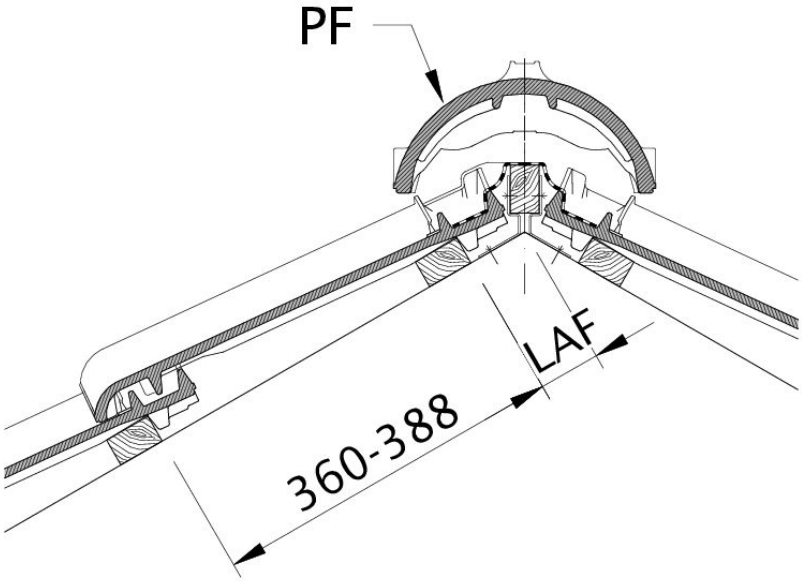


Zeichnung FUTURA Lattenabstand zum Firstschnittpunkt, Firstlattenabstand LAF