HERZZIEGEL

Der unverwechselbare Falzziegel.

- Traditionsmodell mit Schneestoppwirkung

TECHNISCHE DATEN

Größe (ca.)	230 x 420 mm
Deckbreite min. (ca.)	205 mm
Deckbreite i.M. (ca.)	207 mm
Deckbreite max. (ca.)	209 mm
Decklänge min. (ca.)	337 mm
Decklänge i.M. (ca.)	344 mm
Decklänge max. (ca.)	350 mm
Ziegelbedarf min. (ca.)	13.7 Stück/m²
Ziegelbedarf i.M. (ca.)	14.1 Stück/m²
Ziegelbedarf max. (ca.)	14.5 Stück/m²
Gewicht je Stück (ca.)	3.1 kg/Stück
Gewicht je m² (ca.)	43.7 kg/m²
Gewicht je Palette (ca.)	769 kg
Stück je Minipack	5 Stück
Stück je Palette	240 Stück

EINSATZBEREICHE

ZUSATZMASSNAHME NACH SIA-NORM UND CREATON HERSTELLERANGABE	
Regeldachneigung CREATON CH in Kombination mit Zusatzmaßnahmen nach Herstellerangaben	20 °
Ausführung eines Unterdaches für normale Beanspruchung nach SIA-Norm, mögliche CREATON Produkte: DUO extra, DUO longlife ND extra, TRIO extra, TRIO longlife extra, QUATTRO longlife extra	≥20 °
Ausführung eines Unterdaches für erhöhte Beanspruchung nach SIA-Norm, mögliche CREATON Produkte: DUO extra, DUO longlife ND extra, TRIO extra, TRIO longlife extra, QUATTRO longlife extra	≥18 °
Ausführung eines Unterdaches für außerordentliche Beanspruchung nach SIA-Norm, mögliche CREATON Produkte: QUATTRO longlife extra	≥15 °
Ausführung eines Unterdaches für außerordentliche Beanspruchung nach CREATON Herstellervorgaben, bitte gesonderte Verlegerichtlinien beachten, mögliche CREATON Produkte: QUATTRO longlife extra	≥10 °

VERLEGEHINWEISE

- Die dargestellten technischen Zeichnungen sind nur ein Konstruktionsbeispiel.
- Laut dem Regelwerk des ZVDH soll bei Ortgangziegeln der Abstand zwischen Innenkante Ortganglappen und Außenkante Giebelwand bzw. Außenkante Bekleidung mindestens 1 cm betragen.
- Bei den Vorgaben zu den Ausführungen des Unterdaches handelt es sich um CREATON Herstellerangaben, die von den Vorgaben nationaler Regelwerke (wie bspw. ZVDH, ÖNORM oder SIA-Normen) abweichen. Daher empfehlen wir Ihnen eine Abstimmung und schriftliche Einzelvereinbarung zwischen Ihnen als ausführendem Dachhandwerker und dem Endkunden bzw. Eigentümer der Immobilie. Diese dient der vertraglichen Absicherung beider Parteien, ergänzend zur Leistungsvereinbarung. Eine Vorlage einer solchen Einzelvereinbarungen finden Sie in den CREATON Musterschreiben zu jedem Tondachziegel- und Betondachsteinmodell unter www.creaton.de, www.creaton.at, oder www.creaton.ch
- Bitte berücksichtigen Sie das Musterschreiben für die Regeldachneigungen CREATON.

LAF-/FLA-WERTE

LAF-/FLA WERTE IN MM MIT FALZ FÜR 30X50-LATTUNG								
Bedarf Firstziegel (ca.)	DN	20°	25°	30°	35°	40°	45°	50°
PRU 2.5 Stück/lfm	LAF	70	65	60	60	55	50	50
PRU 2.5 Stück/lfm	FLA	100	90	85	80	65	60	50
PZ 2.5 Stück/lfm	LAF	70	65	60	60	55	50	50
PZ 2.5 Stück/lfm	FLA	80	70	65	55	50	45	35

LAF-/FLA WERTE IN MM MIT FALZ FÜR 40X60-LATTUNG								
Bedarf Firstziegel (ca.)	DN	20°	25°	30°	35°	40°	45°	50°
PRU 2.5 Stück/lfm	LAF	70	60	55	55	50	40	35
PRU 2.5 Stück/lfm	FLA	110	100	95	90	75	70	60
PZ 2.5 Stück/lfm	LAF	70	60	55	55	50	40	35
PZ 2.5 Stück/lfm	FLA	90	80	75	65	60	55	45

LAF-/FLA WERTE IN MM MIT FALZ FÜR 50X50-LATTUNG								
Bedarf Firstziegel (ca.)	DN	20°	25°	30°	35°	40°	45°	50°
PRU 2.5 Stück/lfm	LAF	65	55	50	45	40	30	25
PRU 2.5 Stück/lfm	FLA	120	110	105	105	90	85	80
PZ 2.5 Stück/lfm	LAF	65	55	50	45	40	30	25
PZ 2.5 Stück/lfm	FLA	100	90	85	80	75	70	65

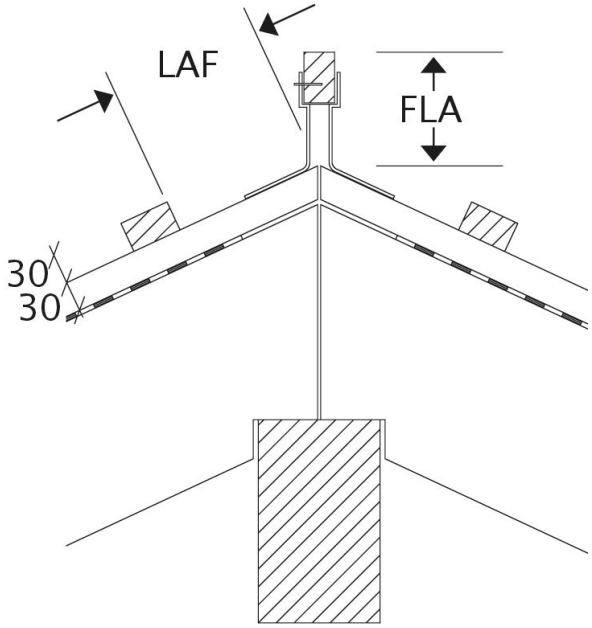

Zeichnung gültig für alle Modelle LAF-FLA

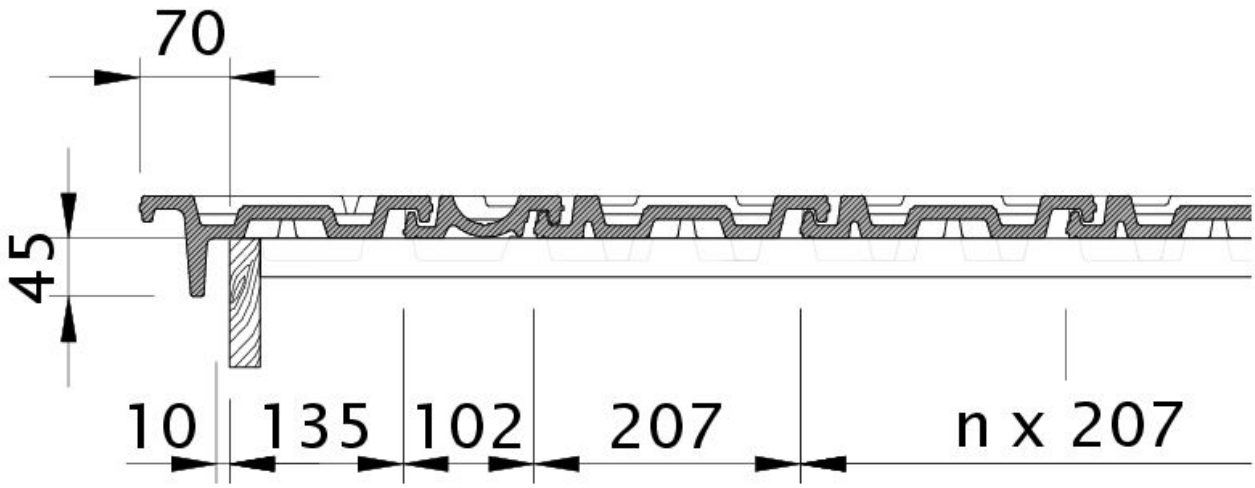

Zeichnung HERZ Ortgangziegel links mit Ortgangbrett OBL

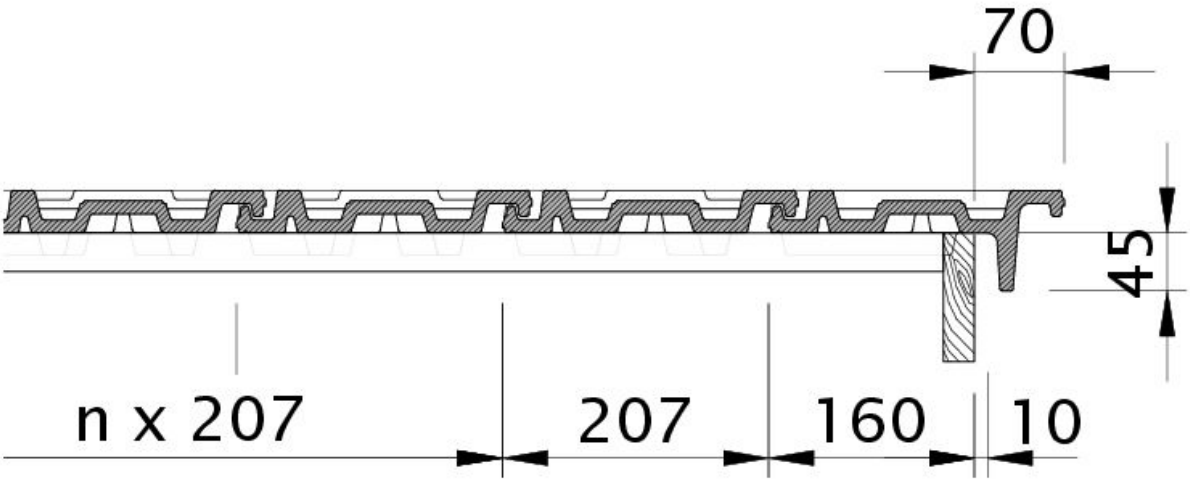

Zeichnung HERZ Ortgangziegel rechts mit Ortgangbrett OBR

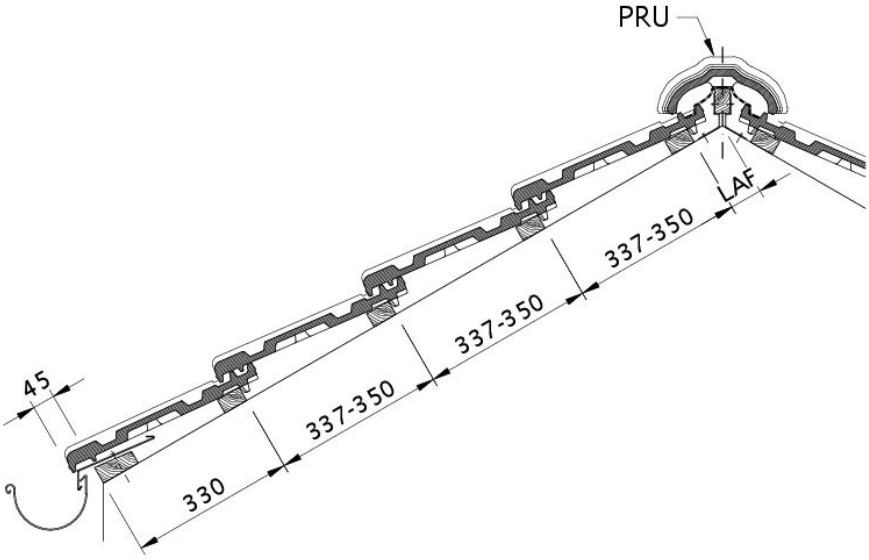

Zeichnung HERZ Dachquerschnitt DQF

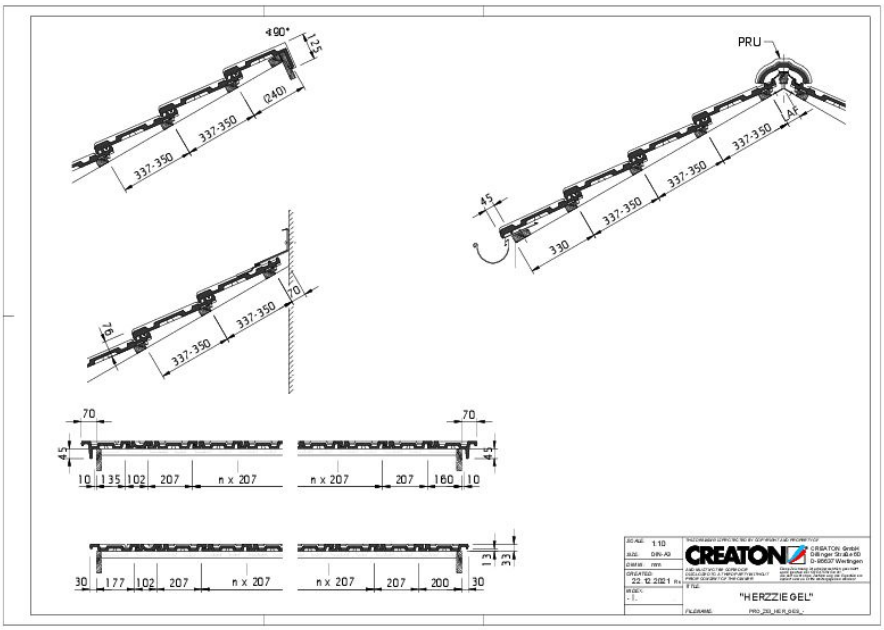

Zeichnung HERZZIEGEL Gesamtansicht GES

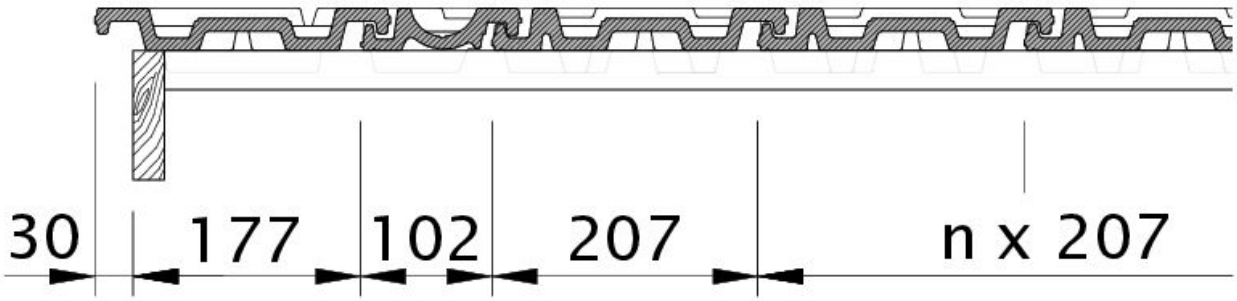

Zeichnung HERZZIEGEL Ortgang links mit Ortgangblech und Doppelwulst ODL

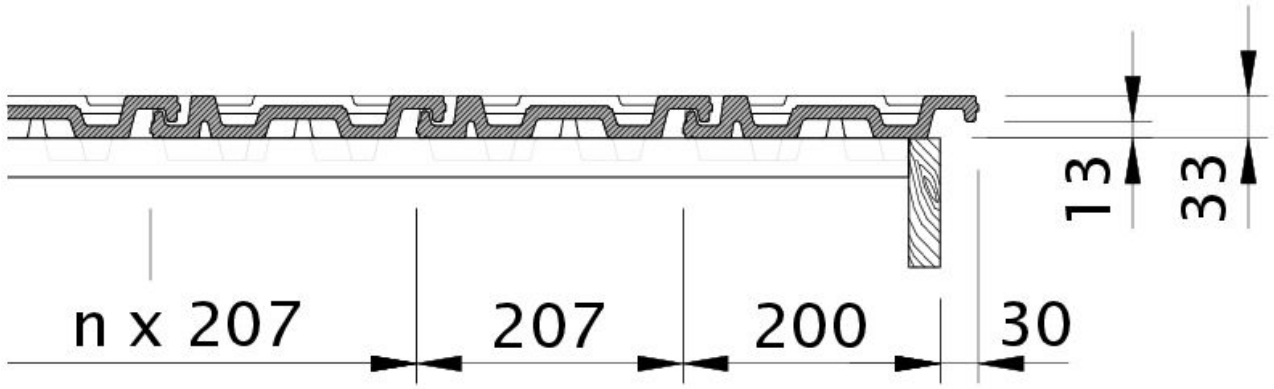

Zeichnung HERZZIEGEL Ortgang rechts mit Ortgangblech und Flächenziegel OFR

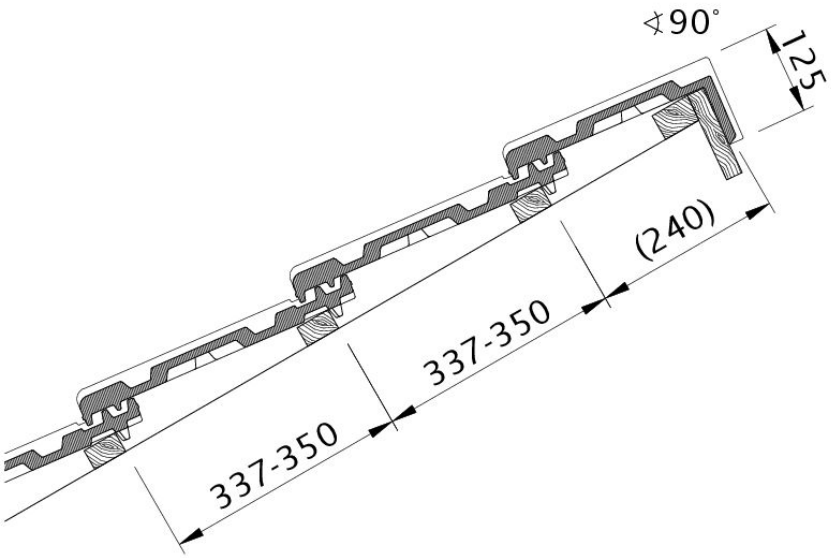

Zeichnung HERZ Pultdach-Ausführung PDA

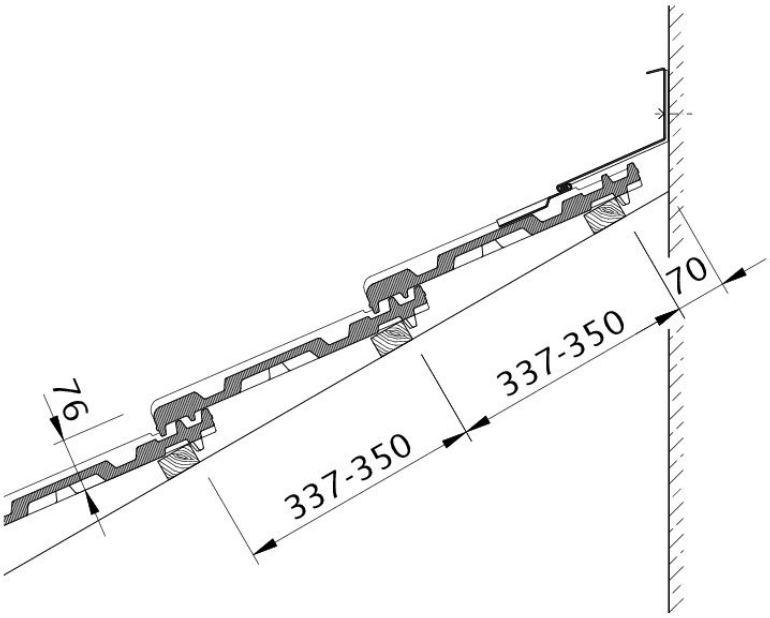

Zeichnung HERZ Wandanschluss oben mit FALZ WMF